MB– Systemtechnik
Am Handwerkerzentrum 1
52156 Monschau

Tel: 02472-9179980
Fax: 02472-9179979

Datenblatt: CO_2 Meßgerät Digital Design CO_2 MD 100

Beschreibung

Das mikroprozessorgesteuerte CO_2– Messgerät dient zur Erfassung des CO_2-Gehaltes der Luft im Bereich von 0 bis 5.000 ppm und der Raumlufttemperatur. Die Messsignale werden durch eine Digitalanzeige wiedergegeben.
Der CO_2– Gehalt der Luft wird mittels einem optischen Sensor (NDIR),
nicht- dispersive Infrarot-Technologie, ermittelt. Durch die Verwendung des Sensors nach dem Dual– Prinzip können Störungen der Messung durch Verschmutzung und Alterung weitestgehend ausgeschlossen werden, so dass eine lange Funktionszeit des Gerätes sichergestellt ist. Eine Kalibrierung muss unter normalen Einsatzbedingungen nicht erfolgen.
Durch das große Display ist der Einsatzbereich des CO_2– Meßgerätes besonders inRäumen oder Bereichen zu empfehlen, wo man über einen großen Horizont die Wert visualisieren möchte.

Technische Daten		**CO2 MD 100**
Genauigkeit	Messmethode CO_2	Dual Wavelength NDIR
	Temperatur	PT 1000
	Messbereich CO_2	0-5.000 ppm
	Messbereich Temperatur	-10-50°C
	Messgenauigkeit	± (4 % Festwert + 3 % Ablesewert)
	Ansprechverhalten	< 40 sec
	Messintervall	1,5 sec
Generelles	Aufwärmzeit	< 3 min
	Umgebungstemperatur	-40 - + 70 °C
	Temperaturabhängigkeit	0,2 % FS/ °C
Betriebs-eigenschaften	Einsatztemperatur	0 - 50 °C
	Zul. Rel. Feuchte	0 - 95 % Nicht kondensierend
	Max. Luftgeschwindigkeit	0,2 - 1 m/s
Strom	Spannungsversorgung	9 VDC, 1,5 A externes Netzgerät
Ausgang	Ausgang	Display, Relay SPST, Ton
	Kommunikation	RS485
Dimensionen	Länge x Breite x Tiefe	460 mm x 220 mm x 40 mm

MB– Systemtechnik
Am Handwerkerzentrum 1
52156 Monschau

Tel: 02472-9179980
Fax: 02472-9179979

Bedienungsanleitung: CO_2 Meßgerät Digital Design CO_2 MD 100

1. Nach elektrischem Anschluss

- Initialisierung des Gerätes
- Nach Initialisierung des Gerätes erfolgt die Anzeige des aktuellen CO2-Wertes und der Raum-Temperatur
- Bei der Erstinbetriebnahme ca. 5 Minuten Stabilisierungsphase
- Bei Fehlern Anzeige E1= Temperatursensorfehler E2 = Temperatursensor nicht angeschlossen

2. Änderung der Einstellungen

- Mode MENU (CO2, Temperatur)
- UP Erhöhung der Einstellung oder Ja
- Down Reduzierung der Einstellung oder Nein
-

Nr.	Initial Zeichen	Beschreibung	Auswahl durch Betätigung ▲ ▼
0	xxx ppm	Zustand	
1	xxx on	Einstellung CO2 Wert für Relay Kontakt ON	▲ CO2 + 50 ppm ▼ CO2 - 50 ppm
2	xxx off	Einstellung CO2 Wert für Relay Kontakt OFF	▲ CO2 + 50 ppm ▼ CO2 - 50 ppm
3	on bu	Einstellung des akustischen Alarms	▲ ON ▼ OFF
4	on bl	Einstellung der Blink Anzeige	▲ ON ▼ OFF
5	on Cds	Einstellung der Helligkeit	▲ ON ▼ OFF
6	tD-C tdt	Auswahl der Temperatur °C/°F	°C/°F
7	xx CCL	Kalibrierung CO2 Wert	± 10 ppm
8	x.x tCl	Kalibrierung Temperatur	± 0,5 °C
9	x CID	Einstellung der ID NR	± 1

MB– Systemtechnik
Am Handwerkerzentrum 1
52156 Monschau

Tel: 02472-9179980
Fax: 02472-9179979

Bedienungsanleitung: CO_2 Meßgerät Digital Design CO_2 MD 100
Menüdarstellungen

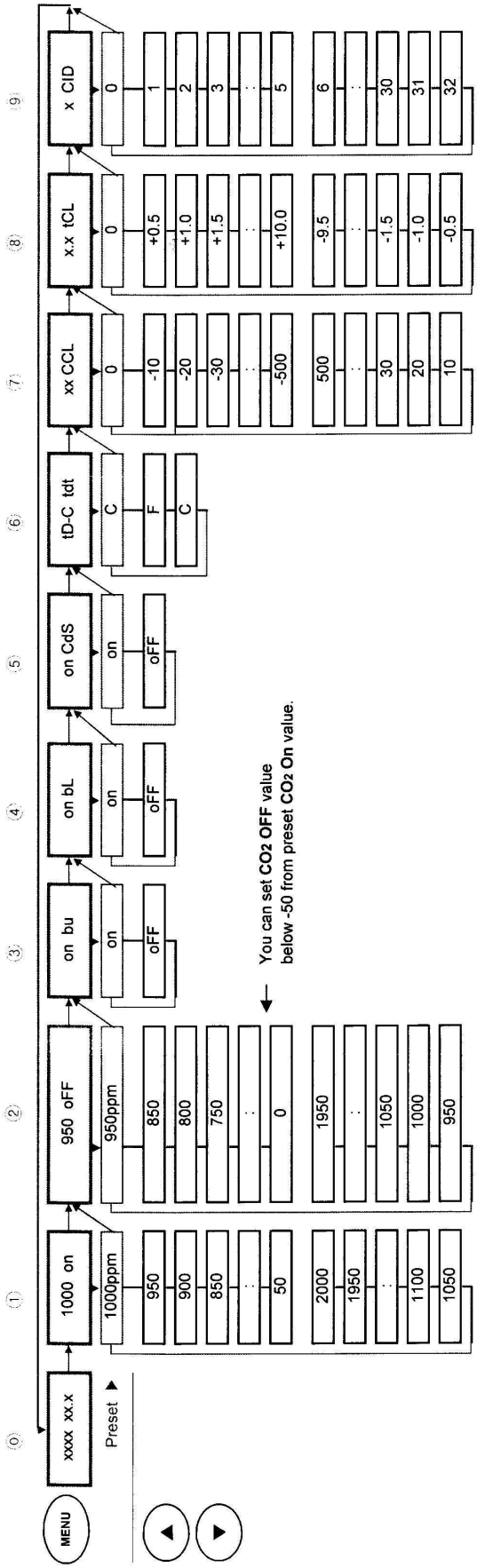

Seitenansicht

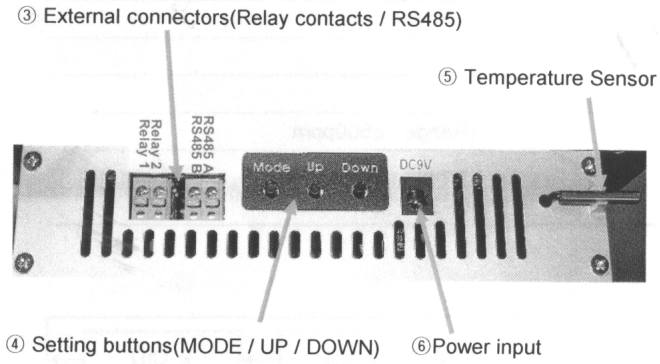

Anschlussplan

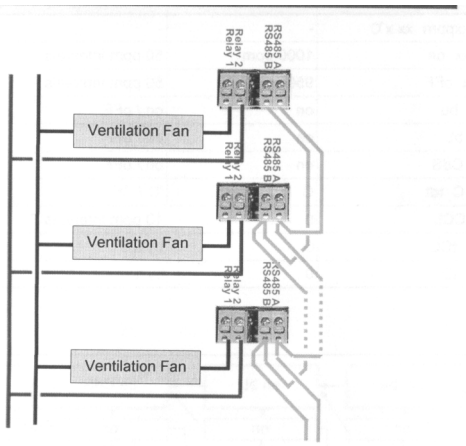

Relayausgang maximal 230 V, 2 A